Rzut Fundamentów
skala 1:25

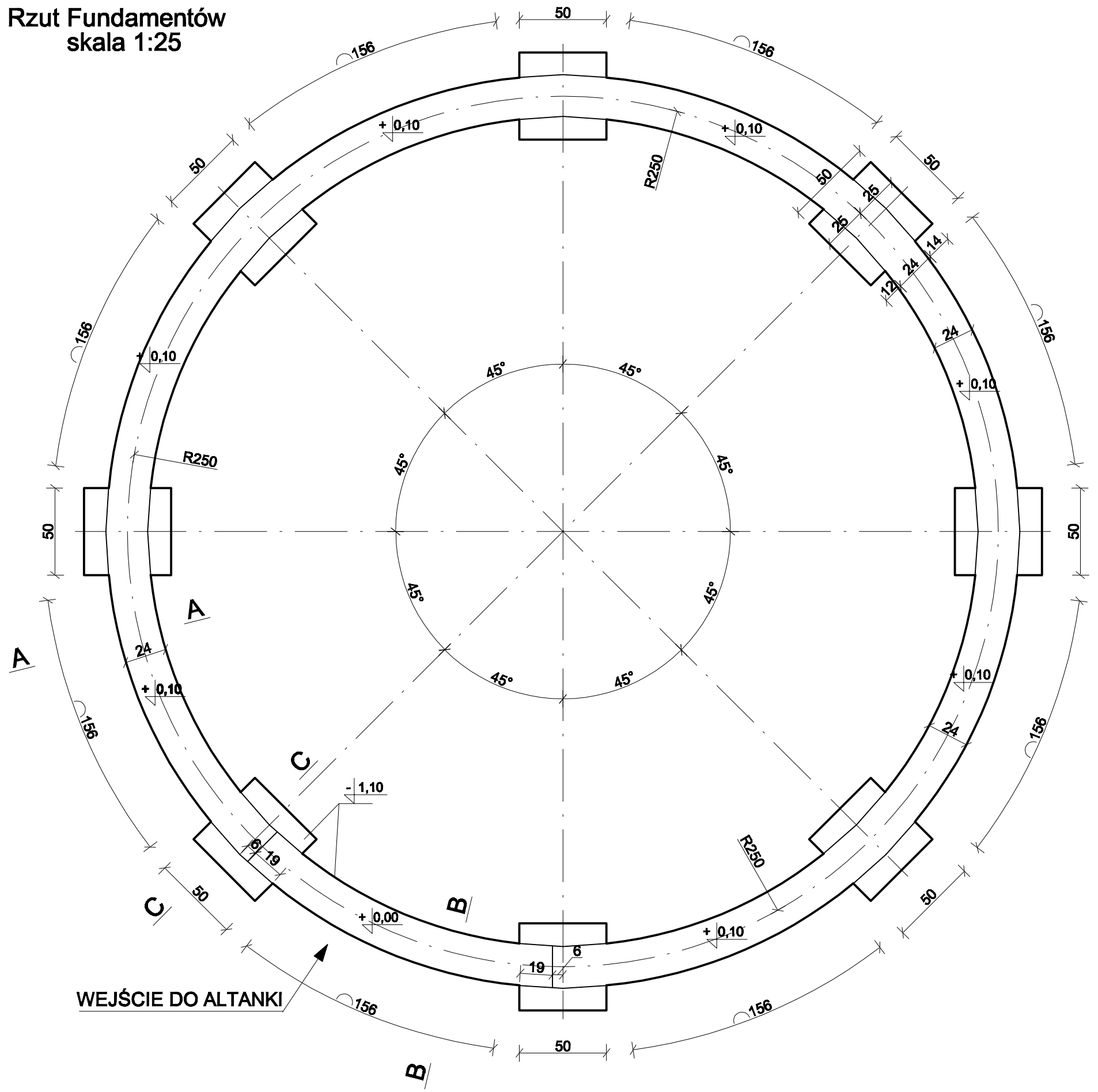

PRZEKRÓJ A-A
skala 1:20

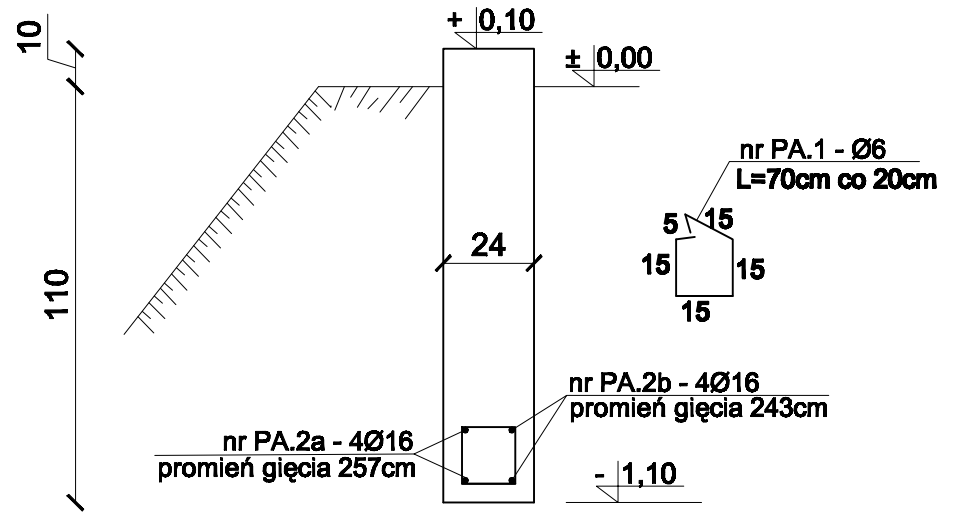

UWAGA!
1. Zbrojenie podłużne należy prowadzić rónież przez stopy fundamentowe (dookoła altanki). Zakład 55cm

PRZEKRÓJ B-B
skala 1:20

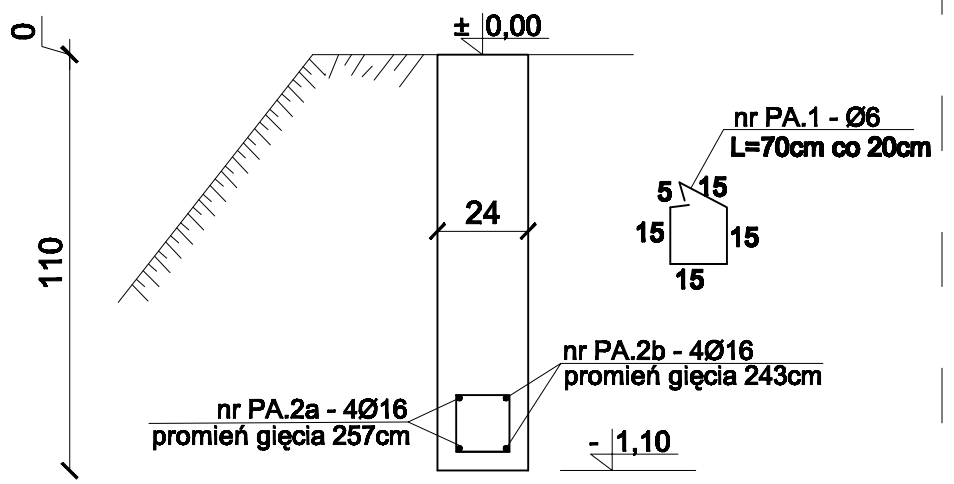

UWAGA!
1. Zbrojenie podłużne należy prowadzić rónież przez stopy fundamentowe (dookoła altanki). Zakład 55cm

Szczegół połączenia krokwi w kalenicy
Skala 1:20

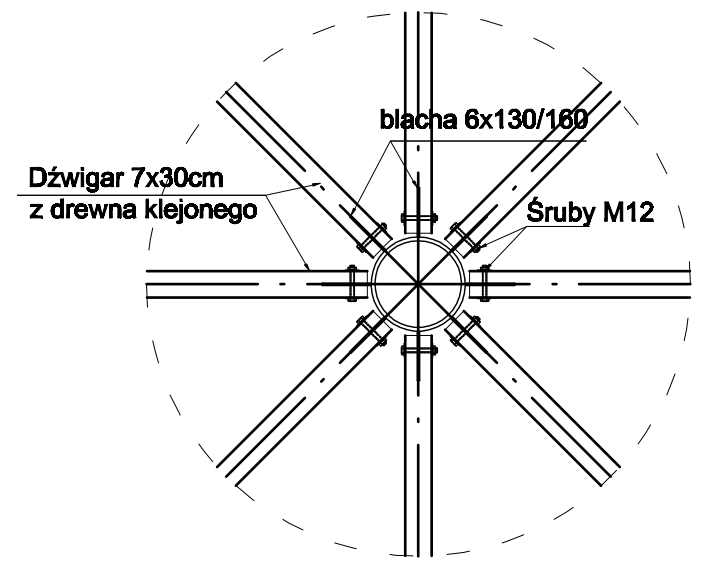

PRZEKRÓJ C-C
skala 1:20

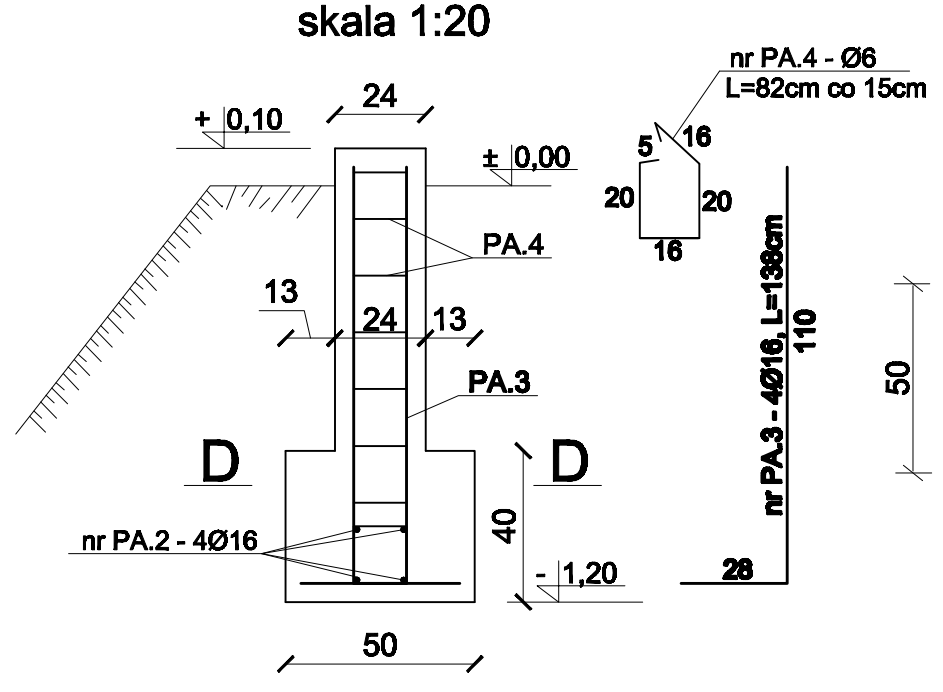

D-D

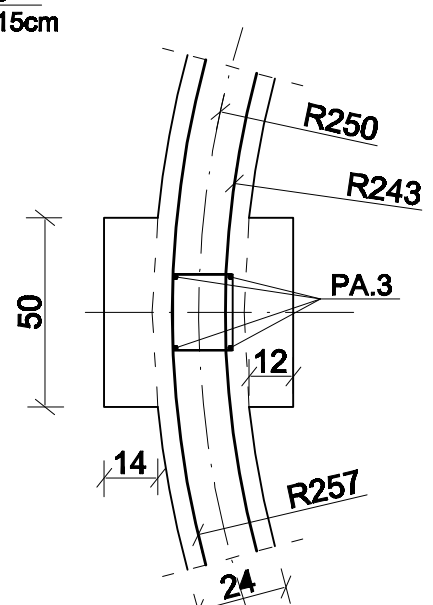

Szczegół połączenia słupka ze stopą fund.
Skala 1:20

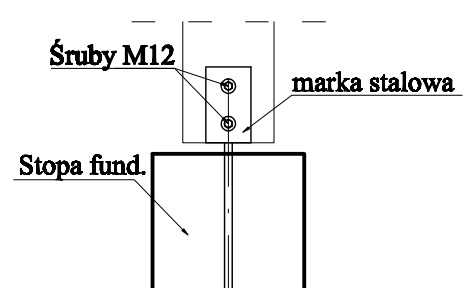

Szczegół połączenia krokwi z platwią
Skala 1:20

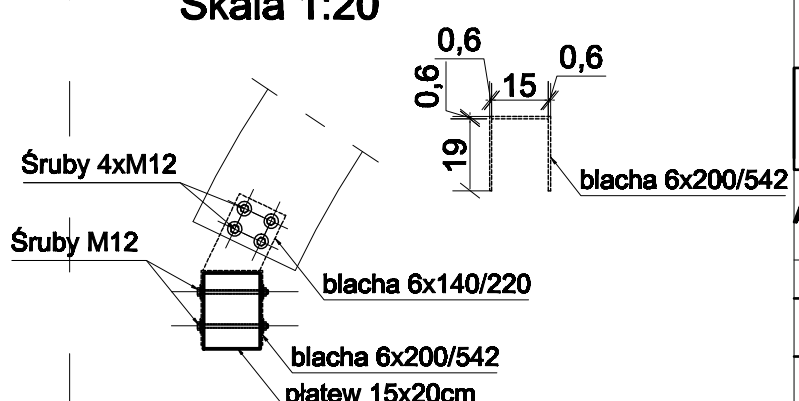

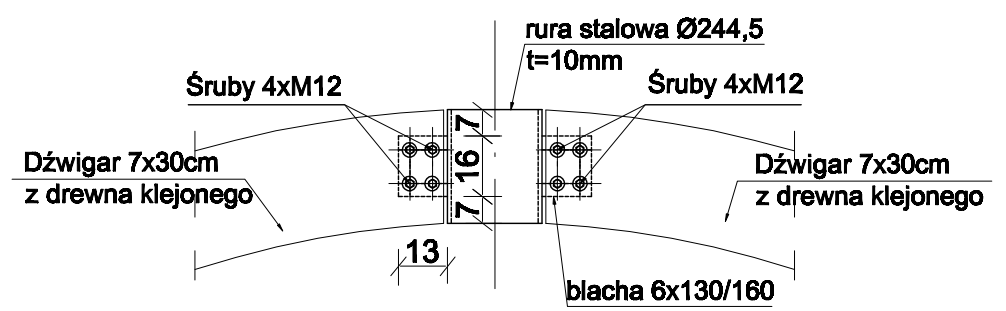

PAWEŁ TIEPŁOW - PRACOWNIA PROJEKTOWA
04-302 Warszawa, ul.Osowska 27 m.5 tel.:(22) 612 36 60
kom. 0-608-052-956 e-mail: tieplow@wp.pl

Nazwa i adres inwestycji: BUDOWA HALI WIDOWISKOWO-SPORTOWEJ Z OTWARTĄ INFRASTRUKTURĄ SPORTOWO-REKREACYJNĄ W PINCZOWIE			Nr projektu 16/2009
Temat rysunku: Altanka (rzut fundamentów, szczegóły połączeń)		Branża: KONSTRUKCJA	Nr rysunku K - 7
Projektował	mgr inż. Wojciech Wolak PDK/0062/POOK/04	podpis	Skala 1:20, 1:25
Opracował	mgr inż. Maria Białek - Stec Krystian Labak mgr inż. Sebastian Stec	podpis	Data 04.2009
Sprawdził	mgr inż. Kazimierz Łaba SUA-NB-6346/115/90	podpis	

WSZELKIE PRAWA ZASTRZEŻONE KOPIOWANIE ZABRONIONE